Die Tragsysteme

Die neue Versorgungskonsole kann mit Ausnahme der Independant®-30-Variante mit den folgenden Tragsystemen kombiniert werden:

Independant® 30	Kleines Monitor- oder Chirurgiestativ zur Wandmontage oder deckenhängend in Kombination mit einer marLux®-OP-Leuchte. Zuladung bis 25 kg für einen CRT-Monitor oder ein HF-Gerät. Alternativ mit einer Elektrobox ausrüstbar.
Independant® 100	Schwenkstativ mit höhenverstellbarem Federarm oder mit Motorarm bis zu 120 kg Tragfähigkeit. Sicheres Positionieren durch pneumatische Bremsen.
Independant® 200	Motorisiertes Schwenkstativ für Traglasten bis 200 kg. Zuladung bis 90 kg, große Leitungsdurchlässe für medizinische Gase, Elektro- und Datenleitungen.
Independant® 300	Universelles Schwerlast-Tragsystem für Chirurgie/Endoskopie/Anästhesie/Intensivpflege.Wahlweise mit ein- oder zweiarmigem Ausleger, mit großzügigem Schwenkwinkel. Hohe Positionstreue durch pneumatische Bremsen.
Independant® 500	Schwerlast-Tragarmsystem für höchste Zuladung bis nahezu 1000 kg Tragfähigkeit.

Technische Daten zur Versorgungskonsole und zu den Tragsystemen

Versorgungskonsole	
Abmessungen Base	min. 272 mm, max. 1080 mm lang
Abmessung Multifunktionsrack	475/975/1475 mm, Edelstahl
Traglast Multifunktionsrack	max. 168 kg
Kabelmanagement	Stauraum 2 x 2.600 cm^3 pro Tablett
Bedienung	
Pneumatische Bremstaster	min. 5 bar; max. 7 bar
Motortaster	Auf/Ab für 230/120 V AC; 50/60 Hz; 1/3HP / 10 A
Eigengewicht	min. 7,3 kg; max. 70,3 kg
Hygienegutachten	SMP 8205021011
Gebrauchstauglichkeit	USE-LAB 02/2006/01
Prüfzeichen	CE; UL recognized component
Medizinprodukt	Klasse IIb

Elektrische Daten*	
Nennspannung	120 / 230 V
Nennfrequenz	60 / 50 Hz
Nennstrom	max. 20 / 16 A je Stromkreis
Maximale Anzahl der Stromkreise	max. 4 Stromkreise mit je 4 Steckdosen
* je nach kundenspezifischer Ausstattung.	
Eigengewicht	
Zwischendecken-Set (Deckenplatte)	
mit 3 Rohren und und Gewindestangen)	35 kg
Schnittstellenplatte	30 kg
Flanschrohr (Gewicht laufender Meter)	10,0 kg pro Meter
Ausleger 800 mm	10,1 kg
Federarm 988 mm	16,8 kg
Konsole 170 mm mit Plattform 410 x 400 mm	12,5 kg
Elektrobox / Elektrobox mit 2 optionalen	
einteiligen Pumpenstangen	7 kg / 17 kg
Monitor-/Geräteträger (C-Bügel / M-Bügel)	7 kg / 17 kg
Vario View 1-teilig; 2-teilig oder 3-teilig	4 kg / 10 kg / 14 kg
Tragfähigkeit Independant®-Stative (entspricht Zuladung plus Eigengewicht der Konsole)	
800-mm-Ausleger	40 kg
Gastechnische Daten* (Medienanschlüsse gemäß DIN 13620 T2)	
Druckluft	5 bar
Gasarten	Sauerstoff, Lachgas
* nur bei Deckenversionen. Je nach kundenspezifischer Ausstattung.	
Federausstattung	
Federvarianten	8-16 kg, 15-32 kg, 25-40 kg
Maximale Nutzlast (bei Federausstattung und Federkrafteinstellung 40 kg)	
Federarm 988 mm	max. 40 kg
Elektrobox / Elektrobox mit 2 optionalen	
einteiligen Pumpenstangen	max. 33 kg / max. 23 kg
Monitor-/Geräteträger für 17-Zoll-Monitore (C-Bügel)	max. 25 kg
Monitor-/Geräteträger für 20-Zoll-Monitore (M-Bügel)	max. 33 kg
Vario View für 15- bis 21-Zoll-Monitore, 1-teilig,	
2-teilig oder 3-teilig	max. 36 kg / 30 kg / 26 kg
Konsole 170 mm mit Plattform 410 x 400 mm	max. 20 kg
Geräuschpegel gemäß EN 793: 1998	
Schallenergien > 30 db(A) (EN ISO 3744) werden nicht überschritten.	
Klassifikation gemäß EG-Richtlinie Medizinprodukte vom 14. Juni 1993: 93/42/EWG: (I ohne Gasversorgung; IIb mit Gasversorgung)	
Schutzklasse: I	
Schutzgrad: Typ B	
Schutzart: abgedeckte Ausführung	Gewöhnliches Gerät (geschlossenes Gerät ohne Schutz gegen das Eindringen von Wasser)
	Das Tragarmsystem ist nicht für den Betrieb in explosionsgefährdeten Bereichen bestimmt.
	Das Tragarmsystem ist für Dauerbetrieb geeignet.

Zugrunde liegende Vorschriften
EN 60601-1, UL 60601-1, EN 793:1998

Zulassungen der Standardausführung
Das VDE-Prüf- und Zertifizierungsinstitut (EU-Kenn-Nr. 0366), Merianstr. 28, D-63069 Offenbach, hat das Produkt geprüft und zertifiziert. Der Zeichengenehmigungsausweis berechtigt zum Führen des VDE-Zeichens.

EG-Konformität
Das Tragarmsystem und die Konsolen stimmen mit den Vorschriften der Richtlinie 93/42/EWG (Medizinprodukte-Richtlinie) und der Richtlinie 89/336/EWG (EMV-Richtlinie) überein.

Das Tragarmsystem ist nur für den Anschluss folgender Geräte zugelassen: KLS-Martin-Konsole 413, 600, 1025 mm Länge mit CE-Kennzeichnung.

Beim Anbinden dieser Geräte an das KLS-Martin-Tragarmsystem muss der Inverkehrbringer eine Erklärung nach Artikel 12 der Richtlinie 93/42/EWG (Medizinprodukte-Richtlinie) abgeben. Bei der Anbindung von anderen Geräten ist eine erneute Konformitätsbewertung zu erstellen.

Die Montage der Geräte an ein nicht oben aufgeführtes Tragarmsystem muss mit Gebrüder Martin abgeklärt werden. Eine erneute Konformitätsbewertung ist zu erstellen.

Kombination mit anderen Medizinprodukten
Das Tragarmsystem ist mit Endgeräten anderer Hersteller bestückt. Bitte entnehmen Sie die zur Bedienung notwendigen Informationen der Gebrauchsanweisung des Herstellers.

CE 0297 – DQS – Deutsche Gesellschaft zur Zertifizierung von Managementsystemen mbH, EG-Kennnummer: 0297

Elektrische Daten*	
Nennspannung	120 / 230 V
Nennfrequenz	60 / 50 Hz
Nennstrom	max. 20 / 16 A je Stromkreis
Maximale Anzahl der Stromkreise	max. 4 Stromkreise mit je 4 Steckdosen
Maximale Anzahl von Steckdosen nach DIN 49440	24 Stück
Maximale Anzahl von PA-Buchsen nach DIN 42801	24 Stück
* je nach kundenspezifischer Ausstattung.	
Mechanische Daten* (Tragfähigkeit)	
Konsole 420 mm / 600 mm	max. 50 kg
Konsole ohne Schubladen	max. 50 kg
Konsole mit 1 Schublade	max. 40 kg
Konsole mit 2 Schubladen	max. 30 kg
Schublade	max. 15 kg
Pumpenstange einteilig	max. 30 kg
Pumpenstangen-Set zweiteilig	max. 20 kg
Normschiene	max. 10 kg
Schwenk-Neige-Teil	max. 35 kg
C-Bügel / M-Bügel	max. 33 kg / max. 33 kg
Adapter für OP-Leuchten	max. 35 kg
Tastaturlade	Nur für PC-Tastatur
* je nach kundenspezifischer Ausstattung.	
Tragfähigkeit Independant®-Stative (entspricht Zuladung plus Eigengewicht der Konsole), Auszug	
Motorarm 700 mm	120 kg
Motorarm 1000 mm	90 kg
Federarm 1000 mm	85 kg
Ausleger 800 mm/Motorarm 1000 mm	90 kg
600/700 mm	120 kg
800/700 mm	120 kg
1000/700 mm	120 kg
Gastechnische Daten* (Medienanschlüsse gemäß DIN 13620 T2)	
Druckluft	5 bar
Druckluftversorgung Airmotor	10 bar
Gasarten	Sauerstoff; Lachgas
Vakuum; Narkosegasabsaugung (mit Schauzeichen)	
* je nach kundenspezifischer Ausstattung.	
Geräuschpegel gemäß EN 793: 1998	
Schallenergien > 30 dB(A) (EN ISO 3744) werden nicht überschritten.	
Klassifikation gemäß EG-Richtlinie Medizinprodukte vom 14. Juni 1993: 93/42/EWG: (I ohne Gasversorgung; IIb mit Gasversorgung)	
Schutzklasse: I	
Schutzgrad: Typ B	
Schutzart: abgedeckte Ausführung	Gewöhnliches Gerät (geschlossenes Gerät ohne Schutz gegen das Eindringen von Wasser)
	Das Tragarmsystem ist nicht für den Betrieb in explosionsgefährdeten Bereichen bestimmt.
	Das Tragarmsystem ist für Dauerbetrieb ausgelegt.

Hinweise zu den zugrunde liegenden Vorschriften, Zulassungen, EG-Konformitätserklärungen, CE-Zeichen, etc. finden Sie auf Seite 6.

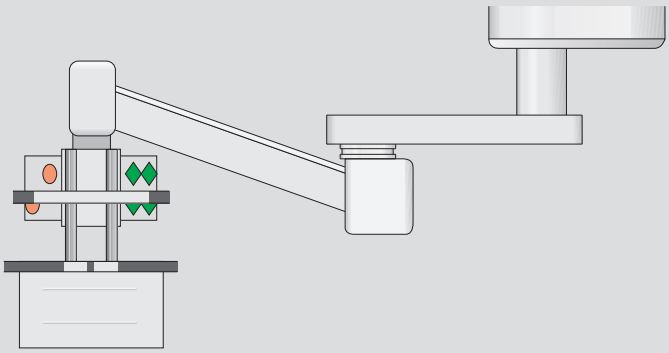

Independant® 100

Elektrische Daten*	
Nennspannung	120 / 230 V
Nennfrequenz	60 / 50 Hz
Nennstrom	max. 20 / 16 A je Stromkreis
Maximale Anzahl der Stromkreise	max. 4 Stromkreise mit je 4 Steckdosen
* je nach kundenspezifischer Ausstattung.	
Eigengewicht	
Zwischendecken-Set (Deckenplatte mit 6 Rohren und Gewindestangen)	85 kg
Schnittstellenplatte	55 kg
Ausleger (einarmig) mit Lagerung 600 mm	58 kg
Ausleger (einarmig) mit Lagerung 800 mm	64 kg
Ausleger (einarmig) mit Lagerung 1000 mm	69 kg
Ausleger (einarmig) mit Lagerung 1200 mm	74 kg
Motorarm (einarmig) mit Lagerung 750 mm	53 kg
Motorarm (einarmig) mit Lagerung 1000 mm	55 kg
Distanzrohr (Gewicht Lagerung / Gewicht laufender Meter)	15 kg / 7 kg pro Meter
Maximale Nutzlast	
Plattform (ohne Aufkleber der max. Nutzlast)	max. 50 kg
Schwenk-Neige-Teil	max. 35 kg
Pumpenstangen-Set (einteilig)	max. 30 kg
Pumpenstangen-Set (zweiteilig)	max. 20 kg
Normschiene am Pumpenstangen-Set	max. 10 kg
Schublade	max. 10 kg
Tastaturlade	Nur für PC-Tastatur
* je nach kundenspezifischer Ausstattung.	
Tragfähigkeit Independant®-Stative (entspricht Zuladung plus Eigengewicht der Konsole), Auszug	
Motorarm 750 mm	200 kg
Motorarm 1000 mm	150 kg
Ausleger 800 mm/Motorarm 750 mm	200 kg
1000/1000 mm	150 kg
1200/1000 mm	150 kg
Gastechnische Daten* (Medienanschlüsse gemäß DIN 13620 T2)	
Druckluft	5 bar
Druckluftversorgung Airmotor	10 bar
Gasarten	Sauerstoff; Lachgas
Vakuum; Narkosegasabsaugung (mit Schauzeichen)	
* je nach kundenspezifischer Ausstattung.	
Geräuschpegel gemäß EN 793: 1998	
Schallenergien > 30 db(A) (EN ISO 3744) werden nicht überschritten.	
Klassifikation gemäß EG-Richtlinie Medizinprodukte vom 14. Juni 1993: 93/42/EWG: (I ohne Gasversorgung; IIb mit Gasversorgung)	
Schutzklasse: I	
Schutzgrad: Typ B	
Schutzart: abgedeckte Ausführung	Gewöhnliches Gerät (geschlossenes Gerät ohne Schutz gegen das Eindringen von Wasser)
	Das Tragarmsystem ist nicht für den Betrieb in explosionsgefährdeten Bereichen bestimmt.
	Das Tragarmsystem ist für Dauerbetrieb geeignet.
	Die Höhenverstellung im Motorarm ist **nicht** für Dauerbetrieb geeignet. Maximale Einschaltdauer von 3 Minuten nicht überschreiten. Danach 30 Minuten Abkühlphase einhalten.

Hinweise zu den zugrunde liegenden Vorschriften, Zulassungen, EG-Konformitätserklärungen, CE-Zeichen, etc. finden Sie auf Seite 6.

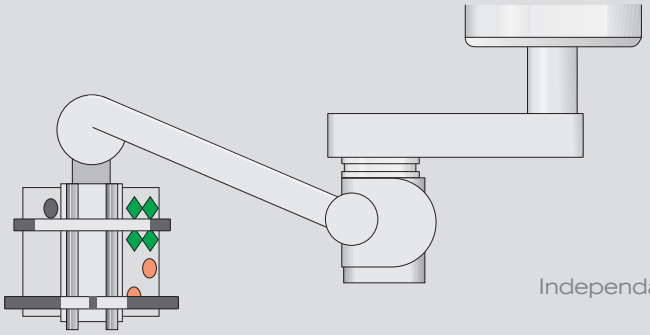

Independant® 200

Independant® 300

Elektrische Daten*	
Nennspannung	120 / 230 V
Nennfrequenz	60 / 50 Hz
Nennstrom	max. 20 / 16 A je Stromkreis
Maximale Anzahl der Stromkreise	max. 4 Stromkreise mit je 4 Steckdosen
* je nach kundenspezifischer Ausstattung.	
Eigengewichte	
Zwischendecken-Set (Deckenplatte mit 6 Rohren und Gewindestangen)	58 kg
Schnittstellenplatte (Single / Duo)	15,5 / 38,2 kg
Flansch	23,0 kg
Ausleger (einarmig) mit Lagerung 600 / 800 / 1000 / 1200 mm Länge	14,0 kg / 17,0 kg / 20,5 kg / 24,0 kg
Distanzrohr (Gewicht Lagerung / Gewicht laufender Meter)	1 kg / 12 kg pro Meter
Maximale Nutzlast	
Plattform 500 x 470 mm (ohne Aufkleber)	max. 50 kg
Plattform 750 x 470 mm (ohne Aufkleber)	max. 35 kg
Schwenk-Neigeteil	max. 35 kg
Pumpenstangen-Set einteilig / zweiteilig	max. 30 kg / max. 20 kg
Normschiene am Pumpenstangen-Set	max. 10 kg
Schublade	max. 10 kg
Tastaturlade	Nur für PC-Tastatur
* je nach kundenspezifischer Ausstattung.	
Tragfähigkeit Independant®-Stative (entspricht Zuladung plus Eigengewicht der Konsole)	
Ausleger 600 mm	580 kg
Ausleger 800 mm	420 kg
Ausleger 1000 mm	320 kg
Ausleger 1200 mm	260 kg
600/600 mm	260 kg
600/800 mm	220 kg
800/800 mm	180 kg
1000/600 mm	180 kg
1000/800 mm	150 kg
1000/1000 mm	130 kg
Gastechnische Daten* (Medienanschlüsse gemäß DIN 13620 T2)	
Druckluft	5 bar
Druckluftversorgung Airmotor	10 bar
Gasarten	Sauerstoff; Lachgas
Vakuum; Narkosegasabsaugung (mit Schauzeichen)	
* je nach kundenspezifischer Ausstattung.	
Geräuschpegel gemäß EN 793: 1998	
Schallenergien > 30 dB (A) (EN ISO 3744) werden nicht überschritten.	
Klassifikation gemäß EG-Richtlinie Medizinprodukte vom 14. Juni 1993: 93/42/EWG: (I ohne Gasversorgung; IIb mit Gasversorgung)	
Schutzklasse: I	
Schutzgrad: Typ B	
Schutzart: abgedeckte Ausführung	Gewöhnliches Gerät (geschlossenes Gerät ohne Schutz gegen das Eindringen von Wasser)
	Das Tragarmsystem ist nicht für den Betrieb in explosionsgefährdeten Bereichen bestimmt.
	Das Tragarmsystem ist für Dauerbetrieb geeignet.

Hinweise zu den zugrunde liegenden Vorschriften, Zulassungen, EG-Konformitätserklärungen, CE-Zeichen, etc. finden Sie auf Seite 6.

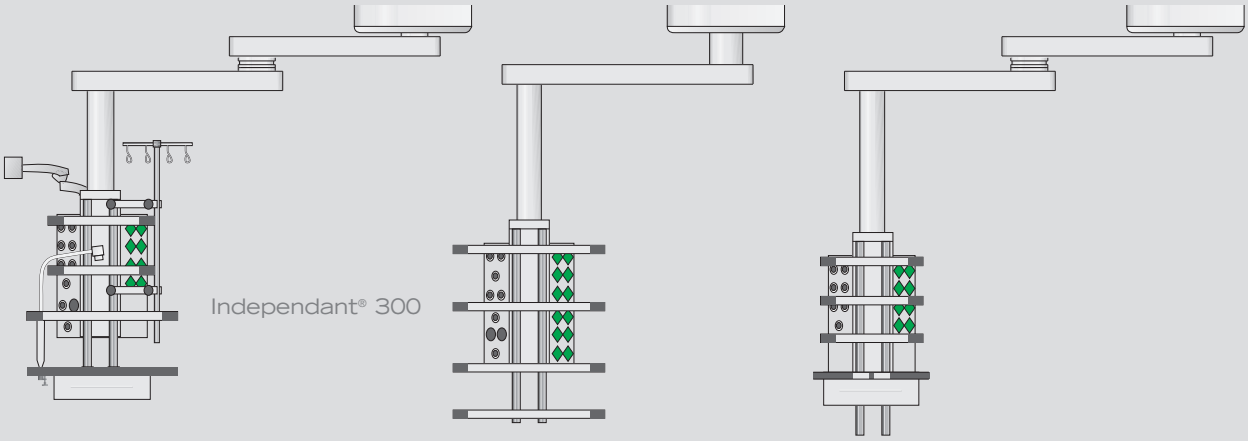

Elektrische Daten*	
Nennspannung	120 / 230 V
Nennfrequenz	60 / 50 Hz
Nennstrom	max. 20 / 16 A je Stromkreis
Maximale Anzahl der Stromkreise	max. 4 Stromkreise mit je 4 Steckdosen
* je nach kundenspezifischer Ausstattung.	
Eigengewichte	
Zwischendecken-Set (Deckenplatte mit 6 Rohren und Gewindestangen)	85 kg
Schnittstellenplatte	55 kg
Ausleger (einarmig) mit Lagerung 600 / 800 / 1000 / 1200 mm Länge	35,0 kg / 40,0 kg / 46 kg / 51 kg
Distanzrohr (Gewicht Lagerung / Gewicht laufender Meter)	15 kg / 7 kg pro Meter
Hubvorrichtung (je nach Ausstattung)	max. 80 kg
Maximale Nutzlast	
Plattform 500 x 470 mm (ohne Aufkleber)	max. 50 kg
Plattform 750 x 470 mm (ohne Aufkleber)	max. 35 kg
Schwenk-Neigeteil	max. 35 kg
Pumpenstangen-Set einteilig / zweiteilig	max. 30 kg / max. 20 kg
Normschiene am Pumpenstangen-Set	max. 10 kg
Schublade	max. 10 kg
Tastaturlade	Nur für PC-Tastatur
* je nach kundenspezifischer Ausstattung.	
Tragfähigkeit Independant®-Stative (entspricht Zuladung plus Eigengewicht der Konsole)	
Ausleger 600 mm	980 kg
800 mm	730 kg
1000 mm	570 kg
1200 mm	430 kg
600/600 mm	450 kg
600/800 mm	360 kg
800/800 mm	300 kg
800/1000 mm	250 kg
1000/600 mm	300 kg
1000/1000 mm	220 kg
1000/1200 mm	170 kg
Zugelassene Adapter* für die Hubvorrichtung HUBI 700	
ADU, ALISEO, KION, JOLLY TRONIC 2, AESTIVA, CATO / CICERO / PRIMUS, MODULUS, EXCEL, Gerätewagen KLS Martin	
* nicht aufgeführte Adapter müssen durch Gebrüder Martin freigegeben werden.	
Gastechnische Daten* (Medienanschlüsse gemäß DIN 13260 T2)	
Druckluft	5 bar
Druckluftversorgung Airmotor	10 bar
Gasarten:	Sauerstoff; Lachgas
Vakuum; Narkosegasabsaugung (mit Schauzeichen)	
* je nach kundenspezifischer Ausstattung.	
Geräuschpegel gemäß EN 793: 1998	
Schallenergien > 30 dB (A) (EN ISO 3744) werden nicht überschritten.	
Klassifikation gemäß EG-Richtlinie Medizinprodukte vom 14. Juni 1993: 93/42/EWG: (I ohne Gasversorgung; IIb mit Gasversorgung)	
Schutzklasse: I	
Schutzgrad: Typ B	
Schutzart: abgedeckte Ausführung	Gewöhnliches Gerät (geschlossenes Gerät ohne Schutz gegen das Eindringen von Wasser)
	Das Tragarmsystem ist nicht für den Betrieb in explosionsgefährdeten Bereichen bestimmt.
	Das Tragarmsystem ist für Dauerbetrieb geeignet.

Hinweise zu den zugrunde liegenden Vorschriften, Zulassungen, EG-Konformitätserklärungen, CE-Zeichen, etc. finden Sie auf Seite 6.